FICHA TÉCNICA DE PRODUCTO

SO NV 22A21
VÁLVULA REGULADORA DE AGUJA CON CONEXIÓN RAPIDA A TUBO



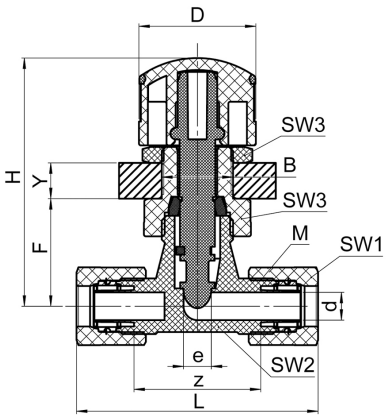

Características Técnicas

Material: PVDF.
Presión de trabajo: 10bar.
Temperatura de servicio.: -20ºC a +100ºC.
Incluye 5 anillos de colores para identificar circuitos.

Referencia	Código	Tubo	SW1	SW2	SW3	L	D	H	B	F	z	e	Y	kv
SO NV 22A21 06	0606606640036	4x6	12	10	17	51,0	21,5	42,5	12,5	18,0	28,0	3,5	= 3mm	2,2
SO NV 22A21 08	0606606640037	6x8	14	11	17	56,0	21,5	42,5	12,5	18,0	29,0	3,5	= 3mm	3,3
SO NV 22A21 10	0606606640038	8x10	17	14	24	61,0	29,5	61,5	18,5	26,0	32,0	7,0	= 8mm	10,0
SO NV 22A21 12	0606606640039	10x12	19	16	24	68,0	29,5	61,5	18,5	26,0	32,0	7,0	= 8mm	12,1

Documento generado por Accesfluid S.L. a fecha 24/11/2026 para uso exclusivo de sus clientes. Queda prohibida su reproducción total o parcial sin la autorización expresa de Accesfluid S.L.